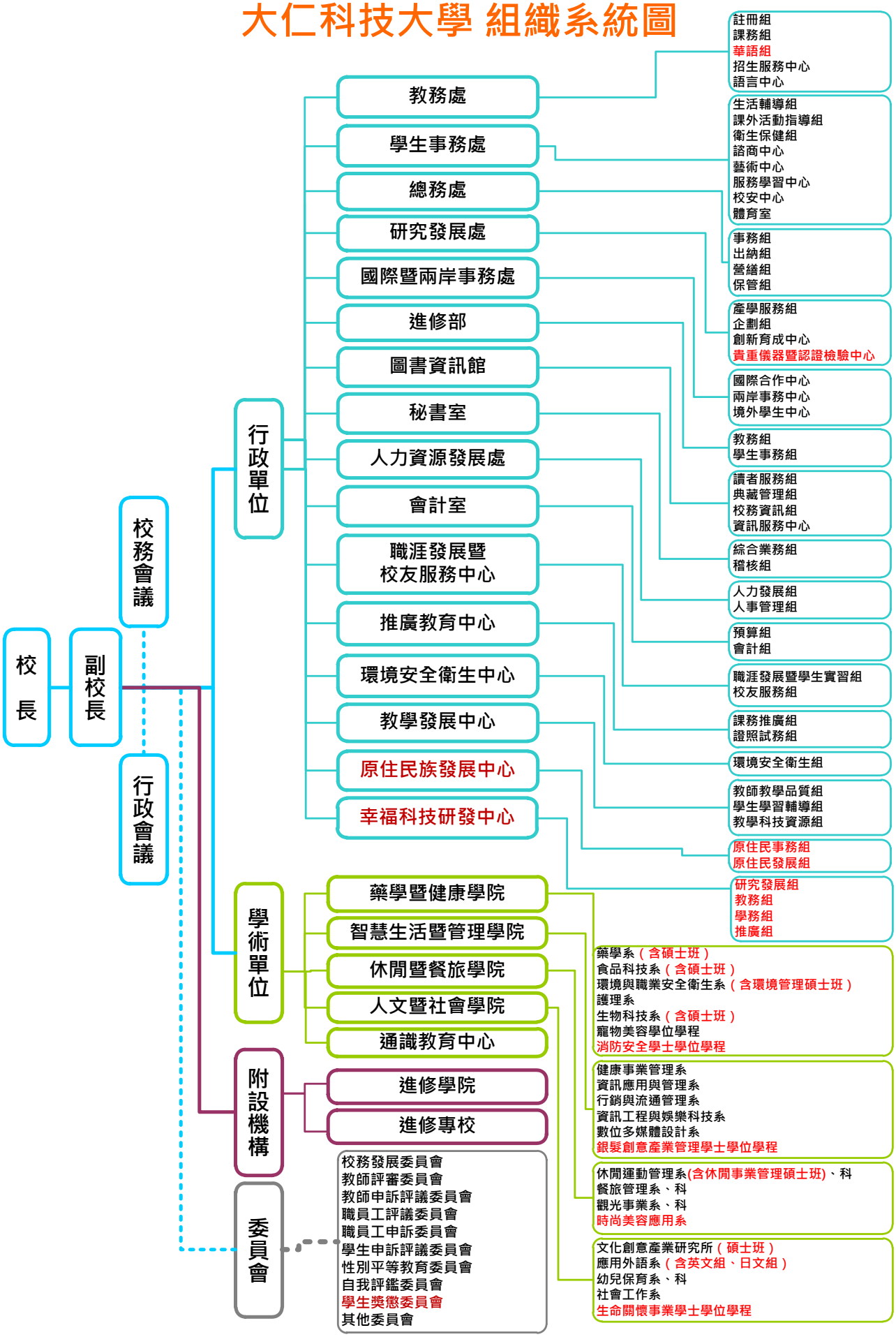大仁科技大學 組織系統圖